DE-X Serie
Randlose
Einbaulautsprecher

Raumakustik pur

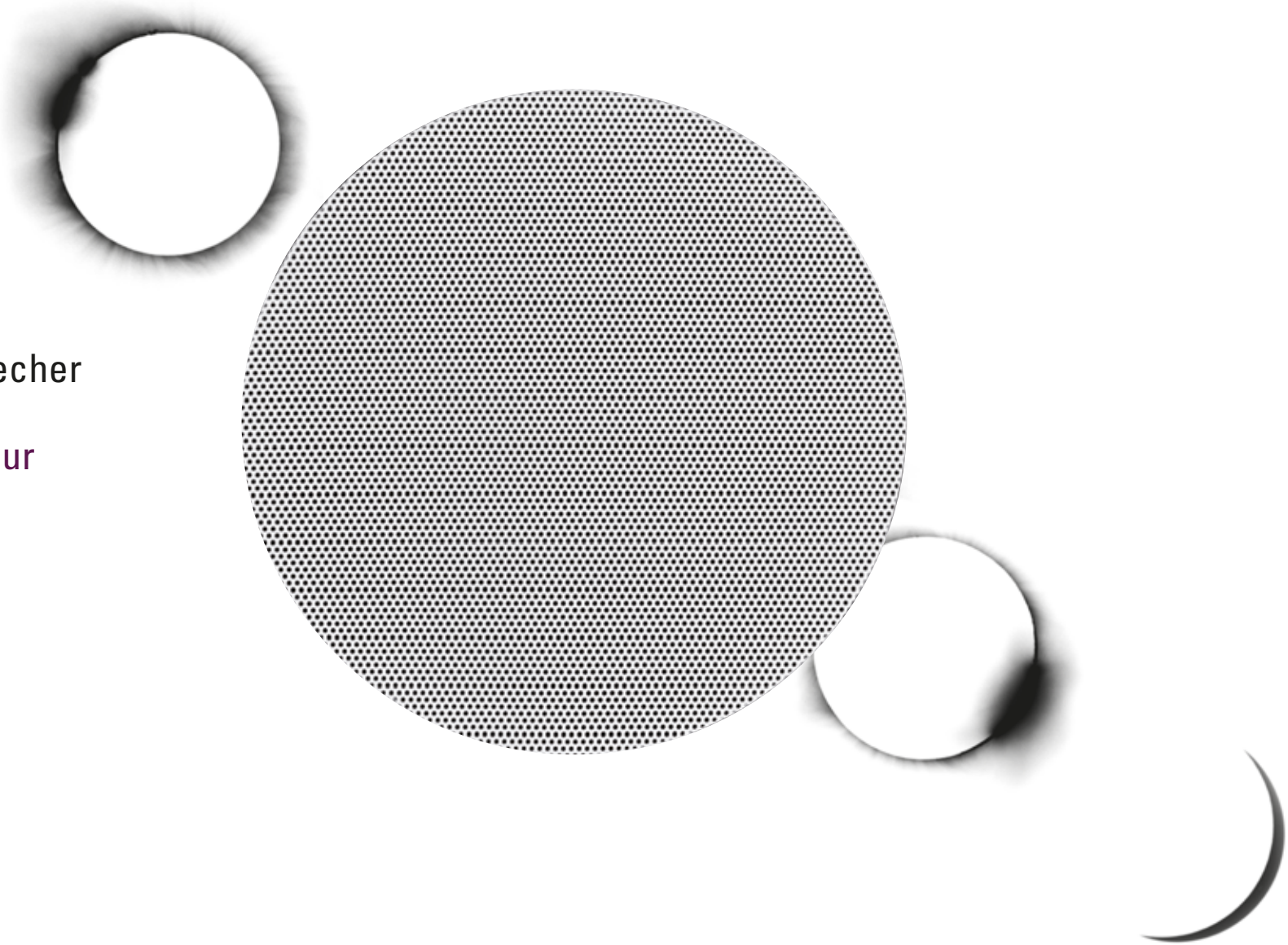

feiner hören

LB EINBAULAUTSPRECHER **DESIGN & SICHTBARKEIT**

UNSICHTBAR DE PLAN SERIE

RANDLOS DE-X SERIE

SCHMALER RAND DE SERIE

DE-X Serie
RAUMAKUSTIK PUR

Unsere randlosen Einbaulautsprecher der **DE-X Serie** sind High-End-Lautsprecher für flächenbündigen Einbau in Decken und Wände.
Das puristische Erscheinungsbild und die minimalen Abmessungen der runden, quadratischen und rechteckigen Modelle der DE-X Serie bieten die Möglichkeit, in architektonisch anspruchsvollen Räumen Beschallungskonzepte auf höchstem Klangniveau mit minimalen Eingriffen in die Raumarchitektur zu realisieren.
Die verschiedenen Lautsprechertypen der DE-X Serie können entsprechend der Aufgabenstellung und Raumsituation zu überzeugenden, optisch einheitlichen Beschallungssystemen kombiniert werden.
Für eine sehr gleichmäßige Deckenbeschallung auch bei geringer Lautsprecheranzahl sind die Modelle mit optimierter Polar®-Technologie konzipiert. Sie haben einen Abstrahlwinkel von 180°. Die Modelle der Baureihen CD und FR haben eine gerichtete Abstrahlung und eignen sich besonders als Front-Lautsprecher in AV-Anlagen und Konferenzräumen.

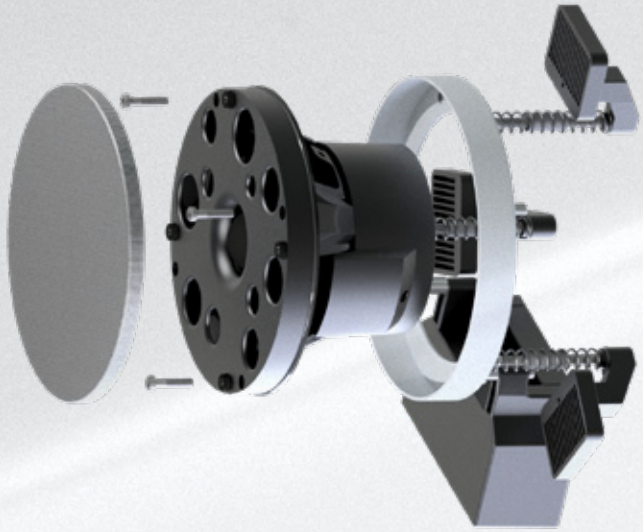

OPTIMALE FLEXIBILITÄT BEIM EINBAU
Modularer Aufbau unserer **DE** und **DE-X Serien**

- RANDLOS UND FLÄCHENBÜNDIG
- MINIMALE ABMESSUNGEN
- ULTRA-KOMPAKTE BAUFORM
- MAXIMALE FLEXIBILITÄT BEIM EINBAU
- VERSCHIEDENE ABSTRAHL-CHARAKTERISTIKEN
- OPTIMIERTE POLAR®-TECHNOLOGIE

OPTIMALES ABSTRAHL-VERHALTEN

Die neue Generation unserer patentierten Koaxial-Chassis mit **Polar®-Technologie** haben wir auf naturgetreue Wiedergabe und perfektes Abstrahlverhalten hin weiter optimiert.

Penthaus Österreich
Multiroom-Anlage mit
randlosen Lautsprechern,
auch im Außenbereich

ULTRA-
KOMPAKTE
BAUFORM

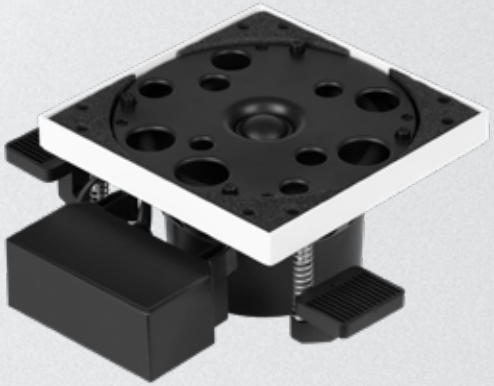

Runde Modelle

Quadratische Modelle

Die Modelle der DE-X Serie werden flächenbündig in Wände und Decken eingebaut. Nach dem Einbau sind nur noch die randlosen Frontgitter sichtbar.

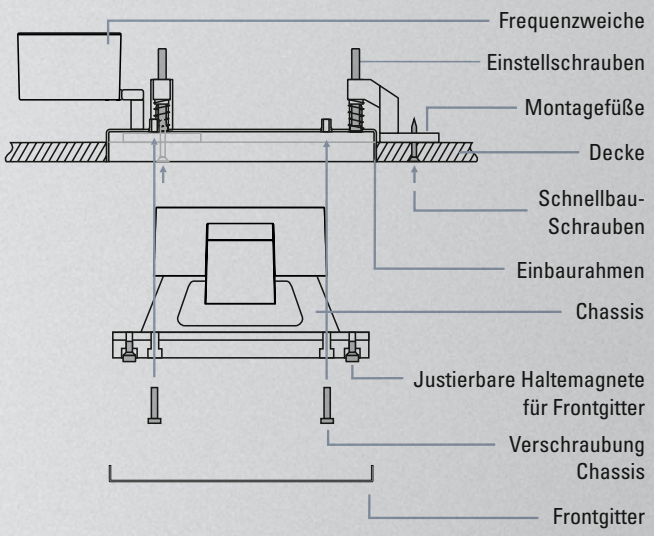

DE-X Serie
DREI BAUFORMEN MIT VERSCHIEDENEN ABSTRAHL-CHARAKTERISTIKEN

Polar®-Lautsprecher

Diese kompromisslosen 2-Wege-Einbaulautsprecher mit patentierter Polar®-Technologie erzeugen eine sehr breite und gleichmäßige Schallabstrahlung (180° Abstrahlwinkel). Mit Polar-Einbaulautsprechern lassen sich Räume mit deutlich weniger Systemen und größeren Lautsprecherabständen homogen beschallen.

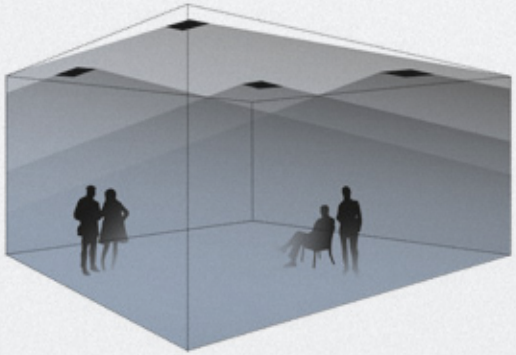

Raumfüllender Klang mit Polar-Lautsprechern

polar®

Die patentierten Koaxial-Chassis mit Polar®-Technologie bieten perfekte halbkugelförmige Schallabstrahlung.

DE-X 300 R Polar mit zusätzlichem Subwoofer-Chassis

CD-Lautsprecher

Die Modelle DE-X 200 CD und DE-X 300 CDR sind mit dem de:shape®-Waveguide ausgestattet. Sie haben einen definierten, begrenzten Abstrahlwinkel von 80° (Constant Directivity).
Der de:shape®-Waveguide minimiert störende Beugungseffekte und Interferenzen des Koaxialchassis und sorgt so für präzise Schallabstrahlung sowie hervorragende Sprachverständlichkeit.

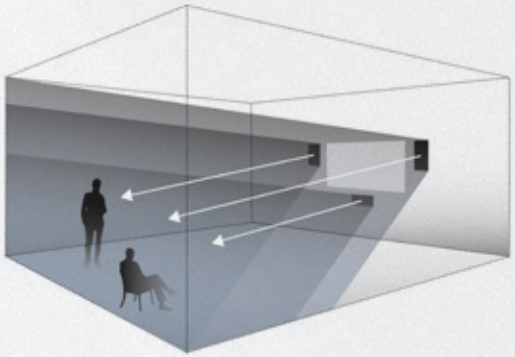

CD-Lautsprecher (links, rechts, Center) in der Wand eingebaut

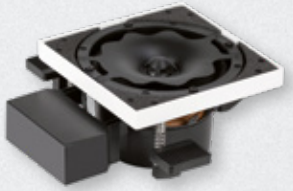

de:shape®

Das koaxiale 2-Wegesystem mit de:shape®-Waveguide erzeugt ein definiertes Schallfeld mit konstantem Öffnungswinkel von 80°.

Privatvilla Tegernsee, Surround-Anlage DE-X 300 CDR und DE-X Center im Sonderformat. Die Subwoofer sind unsichtbar im Mobiliar integriert.

UNTERSCHIEDLICHE BAUFORMEN UND ABSTRAHL-CHARAKTERISTIKEN BIETEN MAXIMALEN SPIELRAUM BEI DER PLANUNG ANSPRUCHSVOLLER BESCHALLUNGSKONZEPTE

FR-Lautsprecher

Das Modell DE-X 300 FR ist ein leistungsstarker Front-Lautsprecher (links, rechts, Center) für Deckeneinbau, der 35° schräg nach unten abstrahlt. Er ermöglicht eine richtungsbezogene Beschallung ohne Beeinträchtigung des Blickfeldes in Heimkino-Anlagen und Medienräumen.

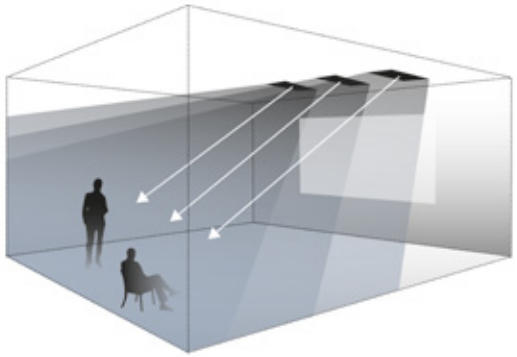

DE-X 300 FR Frontlautsprecher (links, rechts, Center) für Heimkino-Anwendungen

Durch die spezielle Bauform des DE-X 300 FR wird eine gerichtete Schallabstrahlung schräg aus der Decke erzeugt.

Ein koaxiales 2-Wege-Chassis mit Waveguide erzeugt die Abstrahlrichtung, ein zweites Bass-Chassis sorgt für dynamische Tieftonwiedergabe.

DE-X Serie
EINBAUGEHÄUSE

Für den Einbau in Akustikdecken, Massivwänden oder Betondecken bieten wir passende Einbaugehäuse.
Genauere Informationen finden Sie in der DE-X-Einbauanleitung und den Datenblättern.

Einbaugehäuse für Trockenbauwände und -decken (EG-Serie)

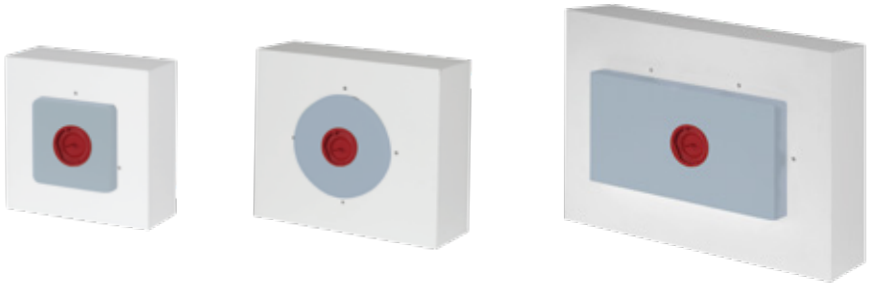

Beton-Einbaugehäuse (EGB-Serie)

DE-X Einbauvideos mit und ohne Gehäuse auf Youtube

Sonderausführung von DE-X-Lautsprechern mit Schattenfuge sowie dazu passende Fassungen für Kameras und Rauchmelder

DE-X Serie MODELLE

Modelle	Prinzip	Übertragungsbereich	Belastbarkeit	Nennimpedanz	100V-Versionen	Schalldruckpegel	Abstrahlwinkel	Abmessungen (Frontgitter)	Einbauöffnung	Einbautiefe	Gewicht	Einbaugehäuse
DE-X 140 Polar **DE-X 140 Q Polar**	2-Wege-Lautsprecher mit Polar-Technologie	76 ... 21000 Hz	RMS/Prog. 30/60 Watt	8 Ohm	7,5/15/30 Watt (100 V)	84 dB (1W/1m) max. 102 dB 100 V max. 99 dB	180°	d=122 mm bzw. 122 x 122 mm (Q)	d=128 mm bzw. 128 x 128 mm (Q)	84 mm	1,2 kg	EG 140 / EGB 140 EG 140 Q / EGB 140 Q
DE-X 170 Polar **DE-X 170 Q Polar**	2-Wege-Lautsprecher mit Polar-Technologie	60 ... 21000 Hz	RMS/Prog. 40/80 Watt	8 Ohm	7,5/15/30 Watt (100 V)	86 dB (1W/1m) max. 105 dB 100 V max. 101 dB	180°	d=152 mm bzw. 152 x 152 mm (Q)	d=158 mm bzw. 158 x 158 mm (Q)	88 mm	1,7 kg	EG 170 / EGB 170 EG 170 Q / EGB 170 Q
DE-X 200 Polar **DE-X 200 Q Polar**	2-Wege-Lautsprecher mit Polar-Technologie	54 ... 21000 Hz	RMS/Prog. 60/120 Watt	8 Ohm	7,5/15/30 Watt (100 V)	87 dB (1W/1m), max. 108 dB, 100 V max. 102 dB	180°	d=170 mm bzw. 170 x 170 mm (Q)	d=176 mm bzw. 176 x 176 mm (Q)	100 mm	2,1 kg	EG 200 / EGB 200 EG 200 Q / EGB 200 Q
DE-X 200 HSP **DE-X 200 HSPQ Polar**	2-Wege-Lautsprecher mit Polar-Technologie	96 ... 21000 Hz	RMS/Prog. 60/120 Watt	8 Ohm	7,5/15/30 Watt (100 V)	93 dB (1W/1m), max. 114 dB, 100 V max. 109 dB	180°	d=170 mm bzw. 170 x 170 mm (Q)	d=176 mm bzw. 176 x 176 mm (Q)	102 mm	2,3 kg	EG 200 / EGB 200 EG 200 Q / EGB 200 Q
DE-X 300 R Polar	3-Wege-Lautsprecher mit Polar-Technologie	52 ... 21000 Hz	RMS/Prog. 120/240 Watt	4 Ohm	auf Anfrage	89 dB (1W/1m) max. 112 dB	180°	336 x 170 mm	342 x 176 mm	100 mm	3,8 kg	EG 300 / EGB 300
DE-X 200 LP **DE-X 200 LPQ**	2-Wege-Lautsprecher mit geringer Einbautiefe	75 ....21000 Hz	RMS/Prog. 40/80 Watt	8 Ohm	7,5/15/30 Watt (100 V)	85 dB (1W/1m) max. 104 dB 100 V max. 100 dB	140°	d=170 mm bzw. 170 x 170 mm (Q)	d=176 mm bzw. 176 x 176 mm (Q)	50 mm	1,2 kg	EG 200 / EGB 200 EG 200 Q / EGB 200 Q
DE-X 200 CD **DE-X 200 CDQ**	2-Wege-Wandlautsprecher	54 ... 21000 Hz	RMS/Prog. 60/120 Watt	8 Ohm	auf Anfrage	88 dB (1W/1m) max. 109 dB	80°	d=170 mm bzw. 170 x 170 mm (Q)	d=176 mm bzw. 176 x 176 mm (Q)	100 mm	2,1 kg	EG 200 / EGB 200 EG 200 Q / EGB 200 Q
DE-X 300 CDR	3-Wege-Wandlautsprecher	52 ... 21000 Hz	RMS/Prog. 120/240 Watt	4 Ohm	auf Anfrage	89 dB (1W/1m) max. 112 dB	80°	336 x 170 mm	342 x 176 mm	150 mm	3,8 kg	EG 300 / EGB 300
DE-X 300 FR	3-Wege-Frontlautsprecher	57 ... 21000 Hz	RMS/Prog. 80/160 Watt	4 Ohm	auf Anfrage	87 dB (1W/1m) max. 109 dB	80° Abstrahlrich-tung 35° schräg nach unten	336 x 170 mm	342 x 176 mm	150 mm	4,2 kg	EG 300 FR / EGB 300 FR
DE-X 200 ST Polar **DE-X 200 STQ Polar**	Stereo-Lautsprecher mit Polar-Technologie	54 ... 21000 Hz	RMS/Prog. 2 x 40/80 Watt	2 x 8 Ohm	auf Anfrage	86 dB (1W/1m) max. 108 dB	180°	d=170 mm bzw. 170 x 170 mm (Q)	d=176 mm bzw. 176 x 176 mm (Q)	100 mm	2,1 kg	EG 200 / EGB 200 EG 200 Q / EGB 200 Q
DE-X 300 SUB	Subwoofer	40 ... 250 Hz	RMS/Prog. 120/240 Watt	4 Ohm	auf Anfrage	83 dB (1W/1m) max. 107 dB	180°	336 x 170 mm	342 x 176 mm	100 mm	3,8 kg	EG 300 / EGB 300

LB Lautsprecher und
Beschallungstechnik GmbH

info@lb-lautsprecher.de
www.lb-lautsprecher.de
www-feiner-hoeren.de
@LB_Audio_Components

Tel +49 89 1893109-0 · Fax -29

Kapellenstr. 10
85622 Feldkirchen bei München

SONDERAUSFÜHRUNGEN

Im Laufe unserer jahrelangen anwendungsbezogenen Entwicklungstätigkeit haben wir eine Vielzahl projektbezogener DE-X-Sondertypen entwickelt.

Fragen Sie einfach nach – wir beraten Sie gerne.

Änderungen und Irrtümer vorbehalten.
© LB Lautsprecher und Beschallungstechnik GmbH

feiner hören