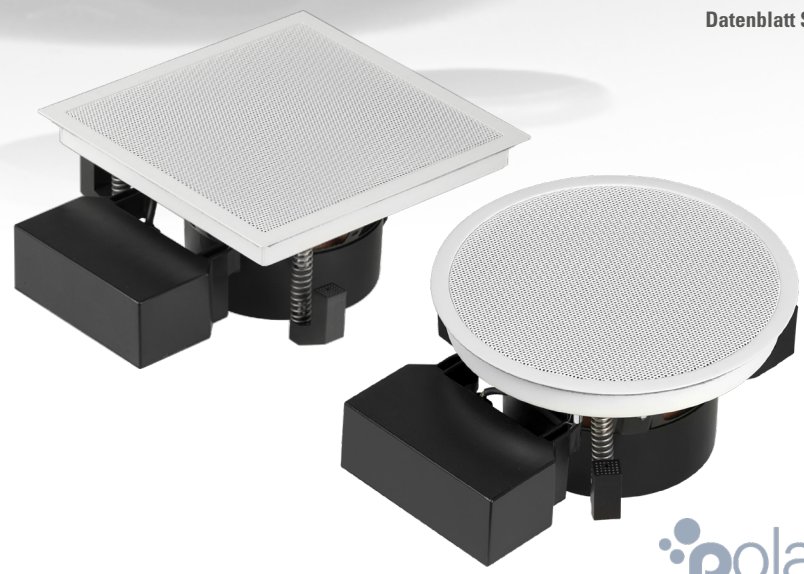

DE 200 Polar / DE 200 Q Polar
Einbaulautsprecher

Beschreibung

Der High-End-Deckenlautsprecher DE 200 Polar ist sehr hoch belastbar und präzise in der Klangwiedergabe. Durch die optimale, halbkugelförmige Abstrahlcharakteristik wird schon bei geringer Lautsprecheranzahl eine gleichmäßig Schallverteilung im Raum erreicht. Die genaue tonale Abstimmung des 6,5“ +1“-Systems sorgen für verfärbungsfreie Musikreproduktion auch in hoher Lautstärke.

Der DE 200 Polar ist dreiteilig aufgebaut. Zuerst wird der filigrane Einbaurahmen in der Decke oder Wand montiert, dann das Lautsprecher-Chassis und das magnetische Frontgitter eingesetzt. Das ermöglicht zuverlässigen Einbau und Revision auch in schwierigen Einbausituationen.

In Räumen mit unterschiedlichen architektonischen Bereichen kann der DE 200 Polar mit den Modellen DE-X 200 Polar und FZ 180 Polar zu homogenen Beschallungssystemen kombiniert werden.

Besonderheiten

- 2-Wege-System mit Polar®-Technologie
- 180° Abstrahlwinkel
- Perfekte Schallverteilung bei geringer Lautsprecheranzahl
- Sehr linearer Frequenzgang
- Minimale Abmessungen
- 6,5" Bass + 1" Hochton-Kalotte
- Belastbarkeit 120 Watt
- 8 Ohm- oder 100 V-Versionen
- Rund oder Quadratisch
- Standardausführungen Weiß und Schwarz
- Für Feuchtraum geeignet

Einsatzbereiche

- Home Audio
- Surround-Anlagen
- Medienräume
- Konferenzräume
- Gastronomie, Hotels
- Ausstellungen, Messen
- Läden, Verkaufsräume

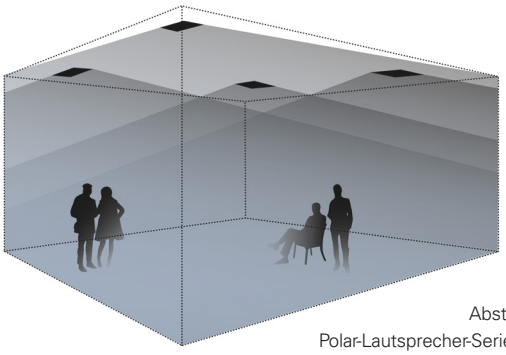

Abstrahlcharakteristik
Polar-Lautsprecher-Serie (Deckeneinbau)

DE 200 Polar / DE 200 Q Polar
Einbaulautsprecher

Technische Daten

Prinzip	2-Wege-Lautsprecher mit Polar®-Technologie
Bestückung	6,5"-Bass + 1"-Hochton-Kalotte
Übertragungsbereich	54...21.000 Hz
Impedanz	8 Ohm
Belastbarkeit	RMS 60 Watt, Programm 120 Watt
Schalldruck	87 dB (1W/1m), max. 108 dB 100 V-Version max. 102 dB
Abstrahlwinkel	180°
Abmessungen	DE 200 Polar da = 192 mm DE 200 Q Polar 192 × 192 mm
Einbauöffnung	d = 176 mm; Q: 176 × 176 mm (Wandstärke 8...30 mm)
Einbautiefe	100 mm
Gewicht	2,1 kg
Material	Einbaurahmen und Frontgitter Stahl, pulverbeschichtet
Anschlüsse	Schraubklemmen, steckbar
Garantie	5 Jahre

Modell	Artikel-Nr.	Ausführungen
DE 200 Polar Weiß **DE 200 Polar Schwarz**	0104-0053 0104-0037	RAL 9016 RAL 9005
DE 200 T Polar Weiß **DE 200 T Polar Schwarz**	0104-0054 0104-0038	100 V-Versionen, Leistung 7,5/15/30 Watt
DE 200 Q Polar Weiß **DE 200 Q Polar Schwarz**	0104-0055 0104-0039	Quadratisch, sonst wie DE 200 Polar
DE 200 QT Polar Weiß **DE 200 QT Polar Schwarz**	0104-0056 0104-0040	Quadratisch, 100 V-Versionen, Leistung 7,5/15/30 Watt

Andere Farben und Ausführungen auf Anfrage

DE 200 Polar ohne Gitter

DE 200 Q Polar ohne Gitter

Abmessungen

DE 200 Polar **DE 200 Q Polar** Seitenansicht Einbaurahmen Lautsprecher-Chassis

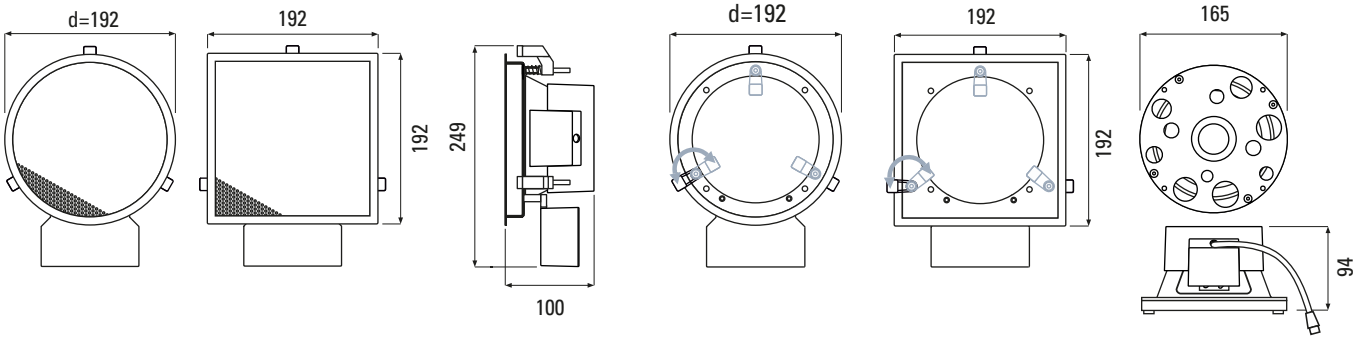

DE 200 Polar / DE 200 Q Polar
Einbaulautsprecher

Einbaugehäuse		Artikel-Nr.	Ausführungen
	EG 200	2203-0001	Einbaugehäuse für DE 200, alle Typen, Kunststoff, Abm. 350 × 300 × 120 mm
	EG 200 Q	2204-0001	Einbaugehäuse für DE 200 Q, alle Typen, Kunststoff, Abm. 350 × 300 × 120 mm
	EGB 200	2209-0001	Einbaugehäuse für Beton für DE 200, alle Typen, Kunststoff, Abm. 350 × 300 × 148 mm, (inkl. Hartschaum-Einsatz)
	EGB 200 Q	2210-0001	Einbaugehäuse für Beton für DE 200 Q, alle Typen, Kunststoff, Abm. 350 × 300 × 148 mm, (inkl. Hartschaum-Einsatz)
	DE-X Tool	0360-0001	Magnethalter zum mühelosen Einsetzen und Entfernen der DE (-X) Gitter

Abmessungen

EG 200

vorne

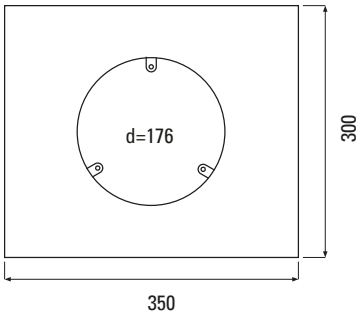

EG 200 Q

vorne

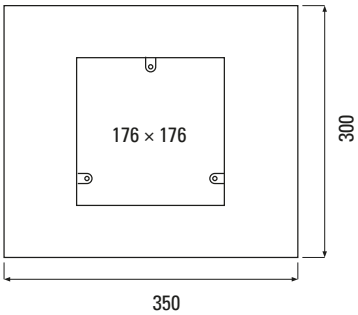

seitlich

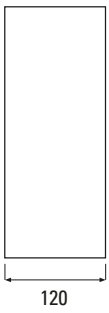

EGB 200

vorne

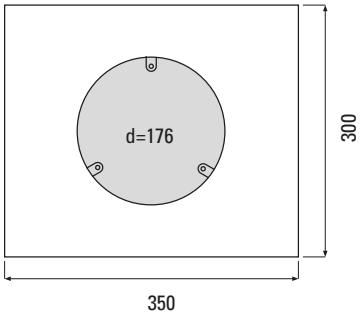

EGB 200 Q

vorne

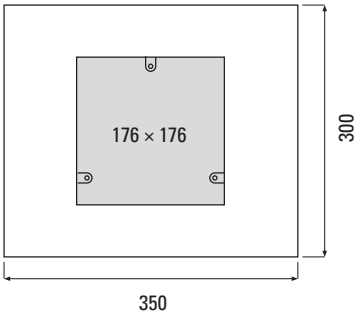

seitlich

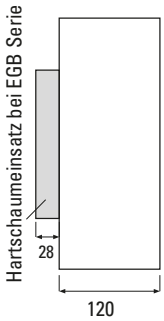

DE 200 Polar / DE 200 Q Polar
Einbaulautsprecher

Messdiagramme

DE 200 Polar Sens. 2,83V/1m: 88 db (100-10k) 53 Hz - 20 kHz (-6 dB) half space

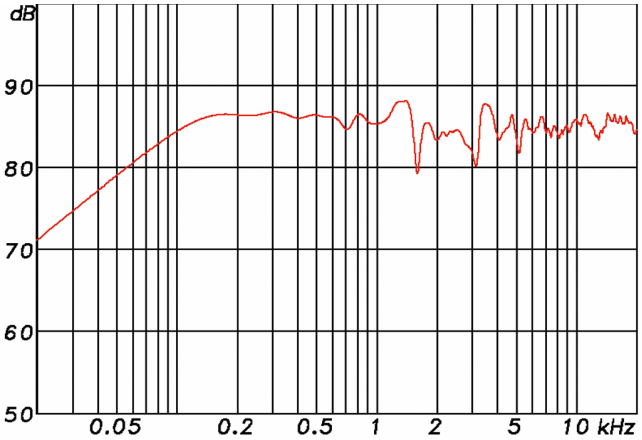

DE 200 Polar half space Directivity Plot

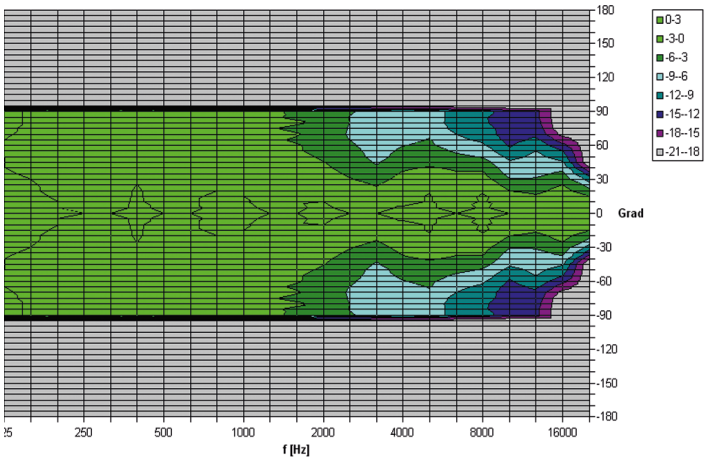

Montage (Decke)

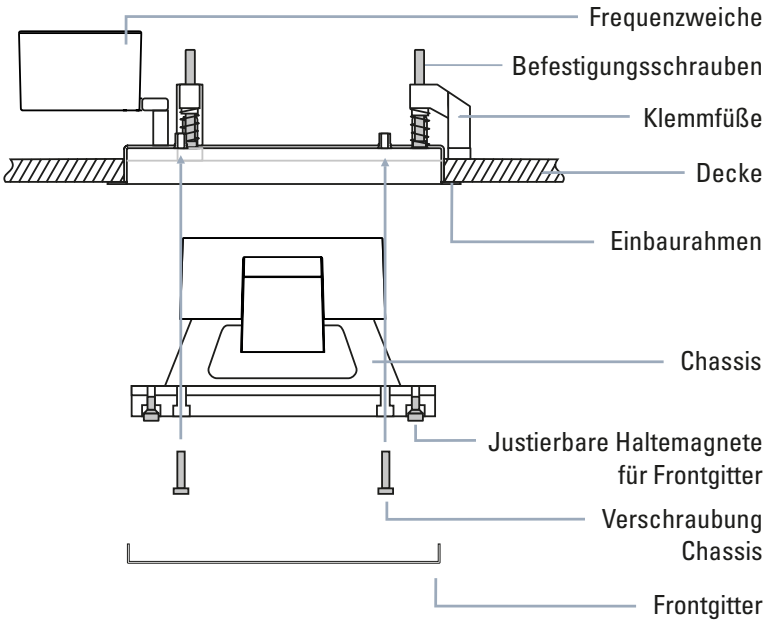

Einbauschritte:

1. Einbauöffnung in Trockenbau-Fläche schneiden (in massiven Wänden/Decken Einbaugehäuse der EG-Serie einsetzen).
2. Einbaurahmen mit Klemmfüßen einführen, und Klemmfüße nach außen schwenken.
3. Klemmschrauben anziehen, bis der Rahmen fest sitzt.
4. Lautsprecher-Chassis an der Frequenzweiche einstecken und verschrauben.
5. Frontgitter einsetzen und gegebenenfalls die verstellbaren Haltemagnete nachjustieren.

Änderungen und Irrtümer vorbehalten. 3/2023