DSC 808
Digitaler System-Controller

Beschreibung

Der DSC 808 ist ein digitaler System-Controller mit 8 analogen Eingängen und 8 analogen Ausgängen. Mit hochwertigen 24 Bit-Wandlern, einem Dynamikumfang von 114 dB, Eingangs- und Ausgangspegeln bis +22 dBU und einem Übertragungsbereich von 10 Hz bis 20 kHz bietet der DSC 808 eine überzeugende Audio-Performance auch in schwierigen Beschallungssituationen. Mit unserer browserbasierten LB AUDIO CONTROL Software stehen 10 vollparametrische Filter, Delay bis 2 Sek., Limiter und Kompressoren für jeden Ein- und Ausgang zur Verfügung. Über die Mixer-Matrix können die Eingänge auf die verschiedenen Ausgänge beliebig gemischt werden. Über Ethernet können mehrere Controller miteinander verbunden und mit dem PC programmiert bzw. über Mediensteuerungen angesteuert werden.

Für die modularen Mehrkanal-Linienstrahler der ZL-Serie werden die Systemcontroller zur Modellierung des gewünschten vertikalen Abstrahlverhaltens eingesetzt. Die Controller werden von uns auf Wunsch für die vorgesehene Lautsprecherkombination vorkonfiguriert.

Besonderheiten

- Digitaler Signalprozessor
- 8 Eingänge, 8 Ausgänge analog
- 114 dB Dynamikumfang
- USB-Schnittstelle
- Ethernet-Anschluss
- Gehäuse 1 HE

Einsatzbereiche

- Home Audio
- Medienräume
- Konferenzräume
- Läden, Verkaufsräume
- Gastronomie
- Clubs, Discotheken
- Konzertsäle, Theater
- Kirchen

DSC 808
Digitaler System-Controller

Ansicht Rückseite

Technische Daten

Eingänge	4 × XLR analog, 4 × IN sym. (Systemklemmen, steckbar)
Ausgänge	8 × XLR analog
Eingangs-/Ausganspegel	max. + 22 dBU
Übertragungsbereich	10 Hz – 20 kHz
Dynamikumfang	114 dB
Bedienelemente	Preset Selector, Netzschalter, Display
Schnittstellen	USB frontseitig Netzwerkanschluss rückseitig
Funktionen	10 vollparametrische Filter pro Eingang und Ausgang; Filtertypen: Bell, High Shelf, Low Shelf, Notch, Allpass, Band Pass, High Pass, Low Pass; Delay bis 2 Sek. pro Eingang und Ausgang; Limiter und Kompressor pro Eingang und Ausgang; Mixer-Matrix; 100 Presets
Latenzzeit	0,64 ms
Software (inklusive)	LB AUDIO CONTROL Software – Download unter www.lb-lautsprecher.de/de/download-software
Stromversorgung	90 – 230 VAC
Netzzuleitung	Kaltgeräte-Kabel
Leistungsaufnahme	20 Watt
Abmessungen (B × H × T)	483 × 44 × 150 mm (1 HE)
Gewicht	2,2 kg
Garantie	5 Jahre

Modell	Artikel-Nr.	Ausführung
DSC 808	3301-0003	Digitaler System-Controller

DSC 808
Digitaler System-Controller

Blockschaltbild

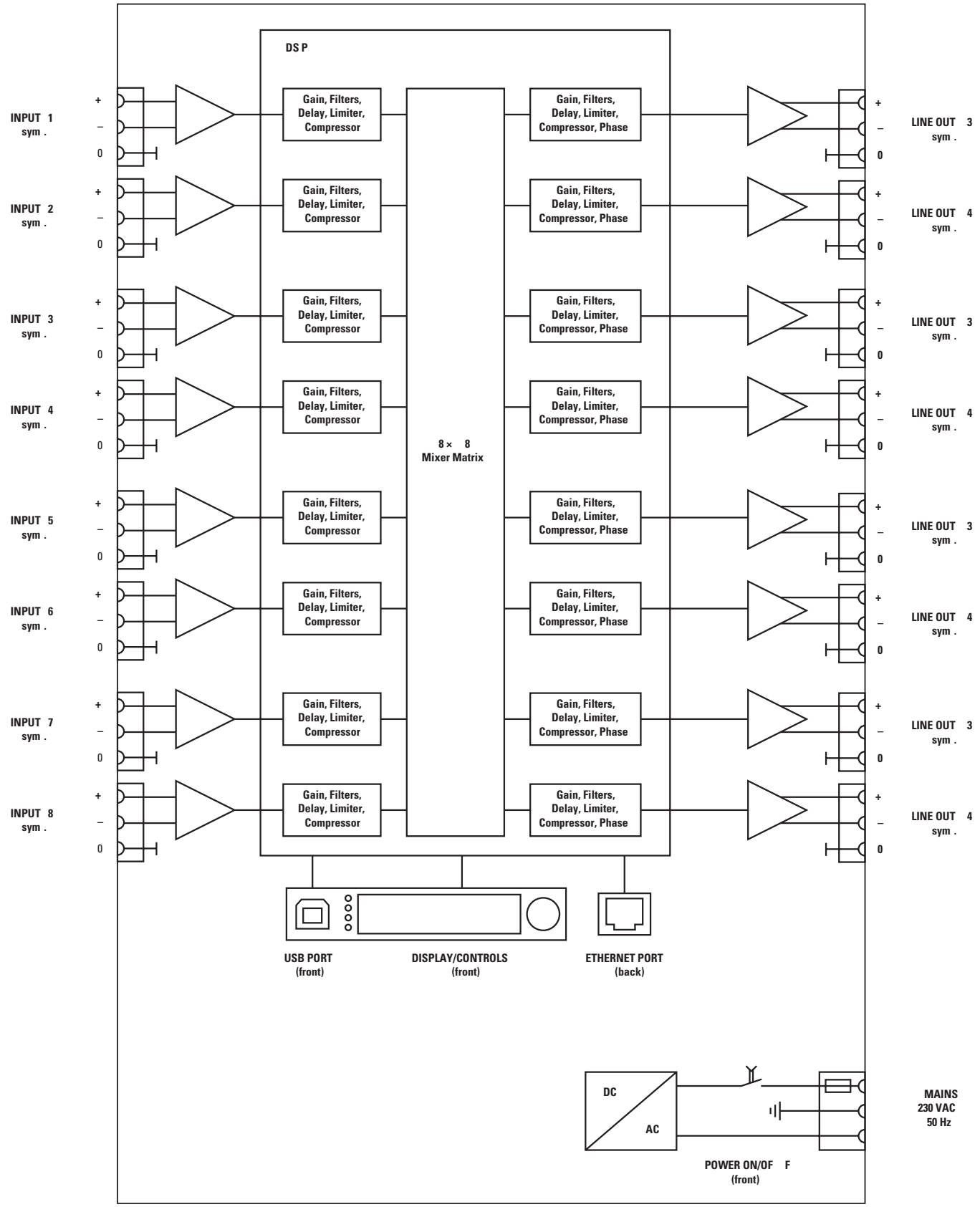

DSC Control

LB AUDIO CONTROL Software

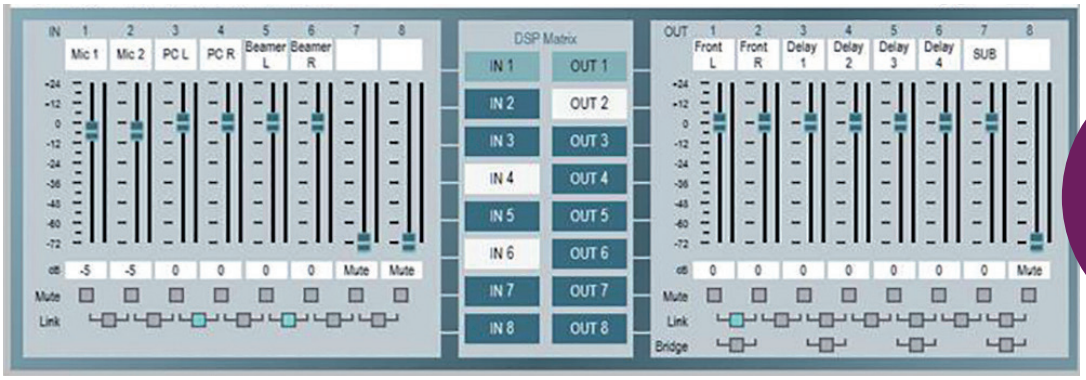

LB AUDIO CONTROL
Browserbasierte Software für unsere neuen DSPs
Schnittstelle: Ethernet
Download unter
www.lb-lautsprecher.de

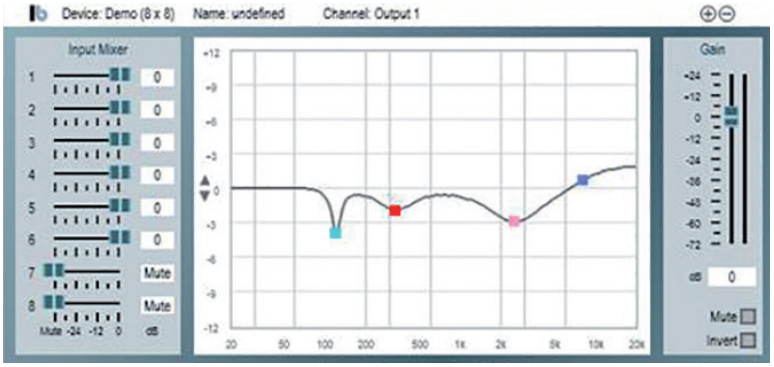

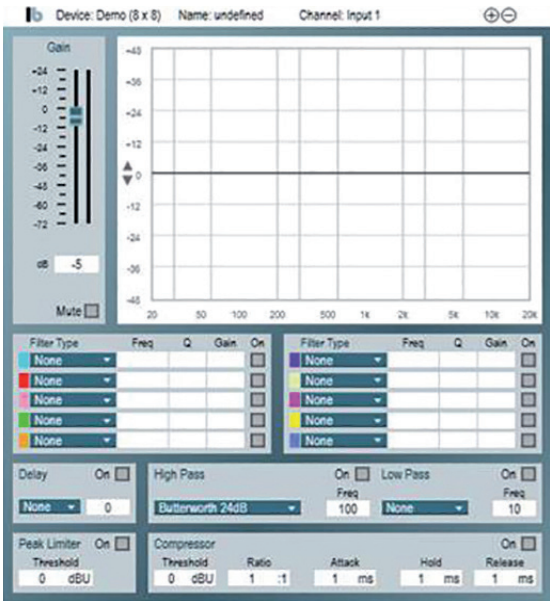

LB AUDIO CONTROL Software ist unsere browserbasierte professionelle Steuerungs-Software für unsere Aktivlautsprecher, System-Controller und Controller-Endstufen.
Eine oder mehrere Endstufen der PA-DSC-Serie können über Ethernet angeschlossen und mit der LB AUDIO CONTROL Software am PC programmiert sowie über Mediensteuerungen bedient werden.
Der DSP bietet neben der 2×2 Mixer-Matrix für jeden Ein- und Ausgang zehn vollparametrische Filter, Delay bis 10 ms sowie Kompressoren und Limiter.
Auf Wunsch erstellen wir gerne projektbezogene Presets.

Schnittstellen: Ethernet
Betriebssysteme: Windows

Download von unserer Website – www.lb-lautsprecher.de/de/download-software