PA 4200
19"-Mehrkanal-Endstufe

paseries

Beschreibung

Die PA 4200 ist eine audiophile Class-D-Endstufe mit 4 Kanälen und zwei Steckplätzen zur Aufnahme verschiedener Input-Module. Die drei Modell-Varianten sind mit symmetrischen Line-Eingängen, unsymmetrischen Cinch-Eingängen bzw. Dante-Modul ausgestattet und können mit einem zweiten Input-Modul erweitert werden. Durch die Kombination von zwei Input-Modulen kann die Endstufe als Verstärkerzentrale mit gemischten analogen und digitalen Signalquellen betrieben werden. Ground-Lift-Schalter pro Input-Kanalpaar und DIP-Schalter zur Anpassung der Eingangsempfindlichkeit pro Kanal erlauben ein optimale Anpassung an unterschiedliche Signalquellen.
Das Schaltungsdesign der PA 4200 ist auf sehr hohe Klangqualität und Betriebssicherheit bei minimaler Wärmeentwicklung hinkonzipiert. Das großzügig dimensionierte Netzteil mit hohen Siebkapazitäten und unsere neu entwickelten prozessorgesteuerten Class-D-Endstufenmodule gewährleisten einen sehr hohen Wirkungsgrad und enorme Leistungsreserven. Die Auto-On/Off-Funktion (pro Kanal schaltbar) schaltet nicht aktive Verstärkerkanäle automatisch in einen stromsparenden Sleep-Mode. Die Endstufe hat eine Ausgangsleistung von 4 × 200 Watt an 2–8 Ohm bzw. 2 × 400 Watt an 4 –16 Ohm im Bridge-Mode. Frontseitig sind LEDs für Standby/Power, Sleep, Signal, Limit, Protect und Bridge Mode sowie Gain-Regler pro Kanal angeordnet.
Die Verstärker sind zur Fernsteuerung mit einem Schaltkontakt für On/Off und kanalgetrennten VCA-Eingängen für externe Lautstärkeregelung ausgestattet. Alle Ausgänge können unabhängig voneinander oder in Gruppen geregelt werden. Hierfür sind unsere Lautstärkeregler WP-V und RP-V oder das DV-Modul zur Steuerung über Up/Down-Kontakte vorgesehen. Eine Störung in den Endstufenkanälen wird über den potentialfreien Fault-Kontakt ausgegeben.

Besonderheiten

- Fernsteuerbare Endstufe mit 4 Kanälen
- Drei Modell-Varianten mit unterschiedlichen Input-Modulen:
  - **PA 4200** mit 4 × Line In symmetrisch
  - **PA 4200 CINCH** mit 4 × Line In unsymmetrisch
  - **PA 4200 DANTE** mit 4-Kanal-Dante-Interface
- 4 × 200 Watt / 2 × 400 Watt Ausgangsleistung an 2 bis 8 Ohm
- Zweiter Steckplatz für zusätzliches Input-Modul
- VCA-Eingänge pro Kanal
- Auto-On/Off schaltbar pro Kanal
- On/Off-Kontakt und Fault-Kontakt
- Schaltbare Eingangsempfindlichkeit +4/-6 dBU pro Kanal
- Stufenlos geregelte leise Lüfter
- Ground-Lift pro Input-Kanalpaar schaltbar
- Gehäuse 1 HE, Einbautiefe nur 348 mm
- Optionen:
  - **4×IN-SYM** Input-Modul 4 × Line In symmetrisch
  - **4×IN-CINCH** Input-Modul 4 × Line In unsymmetrisch
  - **4×IN-DANTE** Input-Modul mit 4-Kanal-Dante-Interface
  - 100 V-Übertrager
  - Lautstärkeregler (Wall-Panel WP-V oder Rack-Panel RP-V)
  - DV-Modul für Lautstärkeregelung über Up/Down-Kontakte

Einsatzbereiche

- Home Audio
- Medienräume
- Konferenzräume
- Läden, Verkaufsräume
- Gastronomie
- Clubs, Diskotheken
- Konzertsäle, Theater
- Kirchen

PA 4200
19“-Mehrkanal-Endstufe

Technische Daten

Eingänge	4 × Line In sym./ 4 × Line In Cinch unsym./ Dante (je nach Modell-Variante)
Nom. Eingangspegel	+4/-6 dBU, schaltbar
Max. Eingangs-/Ausgangspegel	+ 22 dBU
Eingangsimpedanz	20 kOhm
Lastimpedanz	≥ 2 Ohm, Bridge ≥ 4 Ohm
Ausgänge	4 × Speaker Out bis 2 × 4 mm², (Systemklemmen, steckbar)
Ausgangsleistung	
2 Ohm	4 × 200 Watt
4 Ohm	4 × 200 Watt
8 Ohm	4 × 200 Watt
Bridge	2 × 400 Watt (4 – 16 Ohm)
Übertragungsbereich	15 Hz – 22 kHz
Dynamikumfang	> 100 dB
Anzeigen	LED für ON/STANDBY; LEDs je Kanal für PROTECT, LIMIT, SIGNAL, SLEEP; LED je Kanalpaar BRIDGE
Bedienelemente	Frontseitig Netzschalter, Gain-Regler je Kanal. Rückseitig DIP-Schalter je Kanal für AUTO ON/STEADY ON und SENSITIVITY +4/-6 dBU, DIP-Schalter je Kanalpaar für PARALLEL und BRIDGE
Weitere Anschlüsse	VCA-Eingänge je Kanal 0 – 10 V (auch für DV-Module), potentialfreier Fault-Kontakt N/O, ON/OFF-Kontakt N/C
Kühlung	Stufenlos geregelte Lüfter, Luftstrom von vorne nach hinten
Schutzschaltungen	Einschaltstrombegrenzung, Peak-Limiter, Strom-Limiter und Leistungs-Limiter je Lautsprecherausgang, Kurzschluss-Sicherung, mehrstufige Temperaturüberwachung. Alle Kanäle sind separat abgesichert
Stromversorgung	230 VAC
Netzanschluss	Kaltgerätestecker
Leistungsaufnahme	
Standby	< 0,5 Watt
Alle Kanäle SLEEP	9 Watt
Alle Kanäle aktiv	18 Watt
1/8 Nennleistung	136 Watt
Max. Dauerleistungsaufnahme	230 Watt
Peak Leistungsaufnahme	1230 Watt
Abmessungen (B × H × T)	19“, 1 HE, 483 × 44 × 348 mm
Gewicht	8,5 kg
Garantie	5 Jahre

Modelle — Inputs

PA 4200	4 × Line In symmetrisch mit steckbaren Systemklemmen
PA 4200 CINCH	4 × Line In unsymmetrisch mit Cinch-Buchsen
PA 4200 DANTE	4-Kanal-Dante-Interface, 2 × RJ-45 Ethernet (Primary/Secondary)

Zubehör
zusätzliche Input-Module

4×IN-SYM

4-Kanal-Input-Modul für PA-Serie/ PA DSC-Serie mit symmetrischen Line-Eingängen. Die Eingänge sind mit steckbaren Schraubklemmen ausgestattet. Auf dem Modul befinden sich DIP-Schalter für GROUND-LIFT je Kanalpaar für Betrieb mit geerdeten Signalquellen (innenliegend).

4×IN-CINCH

4-Kanal-Input-Modul für PA-Serie/ PA DSC-Serie mit unsymmetrischen Cinch-Eingängen. Auf dem Modul befinden sich DIP-Schalter für GROUND-LIFT je Kanalpaar für Betrieb mit geerdeten Signalquellen (innenliegend).

4×IN-DANTE

4-Kanal-Dante-Input-Modul für PA-Serie/ PA DSC-Serie. Das Dante-Interface verfügt über zwei RJ-45-Buchsen für Audio over Ethernet (Primary/Secondary). Wenn die primäre Netzwerkverbindung ausfällt schaltet das Modul automatisch auf die zweite Verbindung um.

Weiteres Zubehör

WP-V

Wallpanel, Lautstärkenregler für Endstufen der PA Serie, Regelung der Lautstärke und ON/MUTE über VCA, Einbau in Einzel-UP-Dose

RP-V

Rackpanel, Lautstärkenregler für Endstufen der PA Serie, Regelung der Lautstärke und ON/MUTE über VCA, Einbau in 19“-Rackblende RP-1U

RP-1U

19“-Rackblende, 1 HE, für 6 × RP-Panel

DV-Modul

Digitales Lautstärkemodul für Endstufen der PA Serie, Regelung der Lautstärke über VCA, Ansteuerung mit Doppeltaster (UP/DOWN)

PA-T 200

100 V-Übertrager-Modul, 200 Watt, Ringkern

PA-T 1U

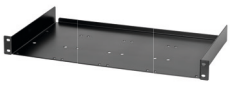

Rackwanne 19“, 1 HE, für 4 × PA-T 100, 2 × PA-T 200, 2 × PA-T 400

PA 4200
19“-Mehrkanal-Endstufe

Ansicht Rückseite

1 **4×IN-SYM** Input-Modul 4 × Line In symmetrisch
2 **4×IN-CINCH** Input-Modul 4 × Line In Cinch unsymmetrisch
3 **4×IN-DANTE** 4-Kanal-Dante-Interface, 2 × RJ-45 Ethernet
5 **PARALLEL** DIP-Schalter pro Kanalpaar
6 **BRIDGE** DIP-Schalter pro Kanalpaar
7 **AUTO ON/STEADY ON** DIP-Schalter pro Kanal
8 **SENSITIVITY** DIP-Schalter +4/-6 dBU pro Kanal
9 **VCA-INPUTS** (Voltage Controlled Amplifier) pro Kanal
10 **DC OUT 15 V** Spannungsversorgung für WP-V/RP-V, 60 mA max.
11 **FAULT CONTACT N/O**
12 **EXT. ON/OFF N/C** (Kurzschluss-Stecker)
13 Lautsprecher-Ausgänge
15 Kaltgeräte-Netzanschluss (Netzkabel beiliegend)

PA 4200

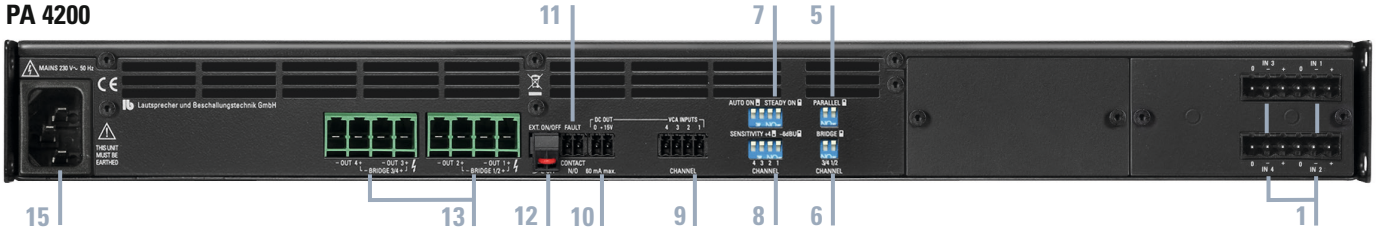

PA 4200 CINCH

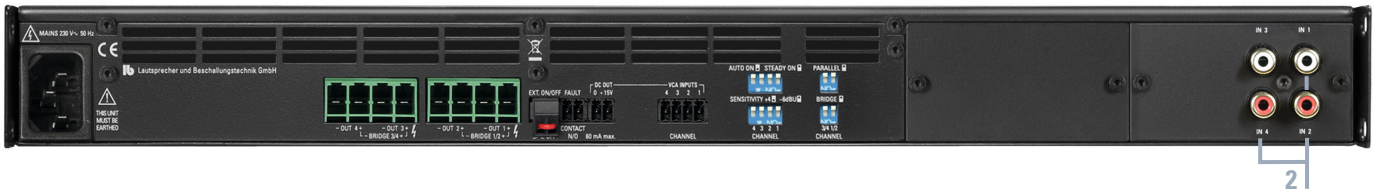

PA 4200 DANTE

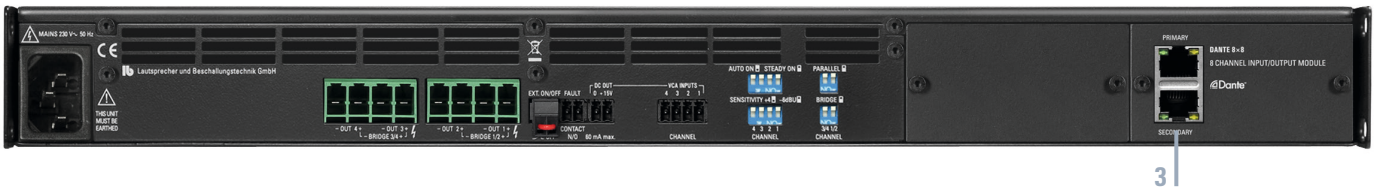

PA 4200
19“-Mehrkanal-Endstufe

Blockschaltbild PA 4200

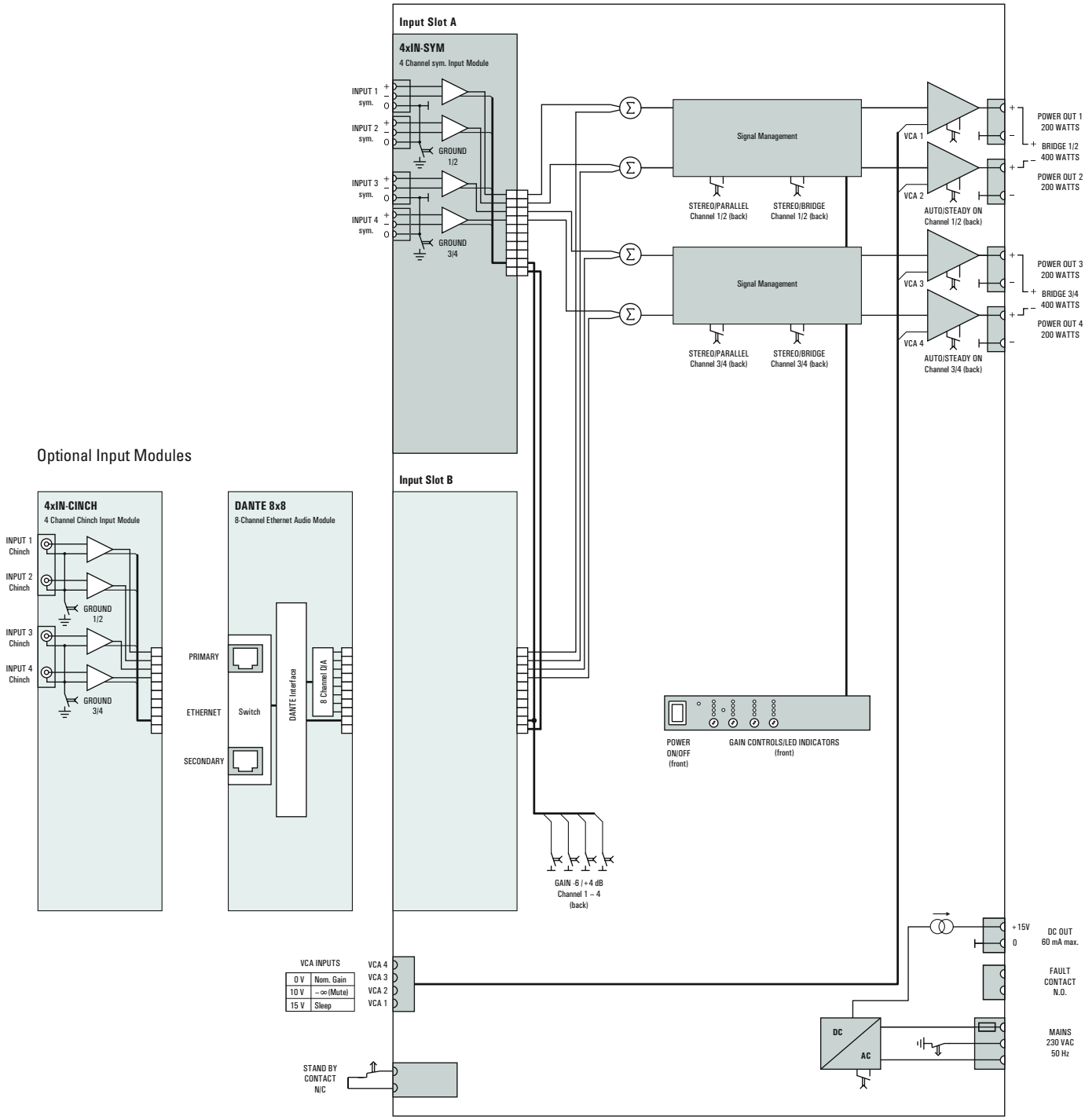

PA 4200
19“-Mehrkanal-Endstufe

Blockschaltbild PA 4200 CINCH

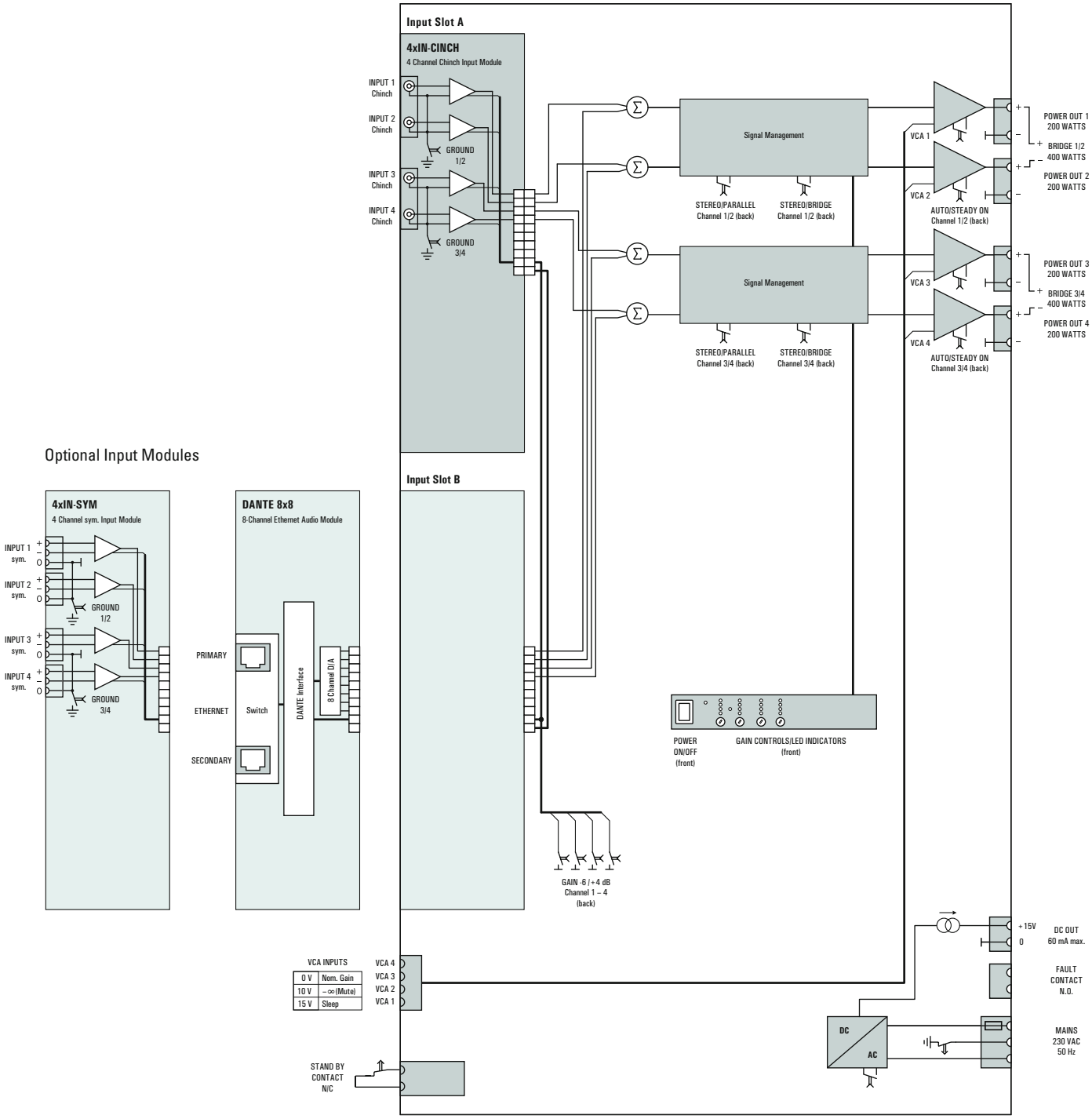

PA 4200
19“-Mehrkanal-Endstufe
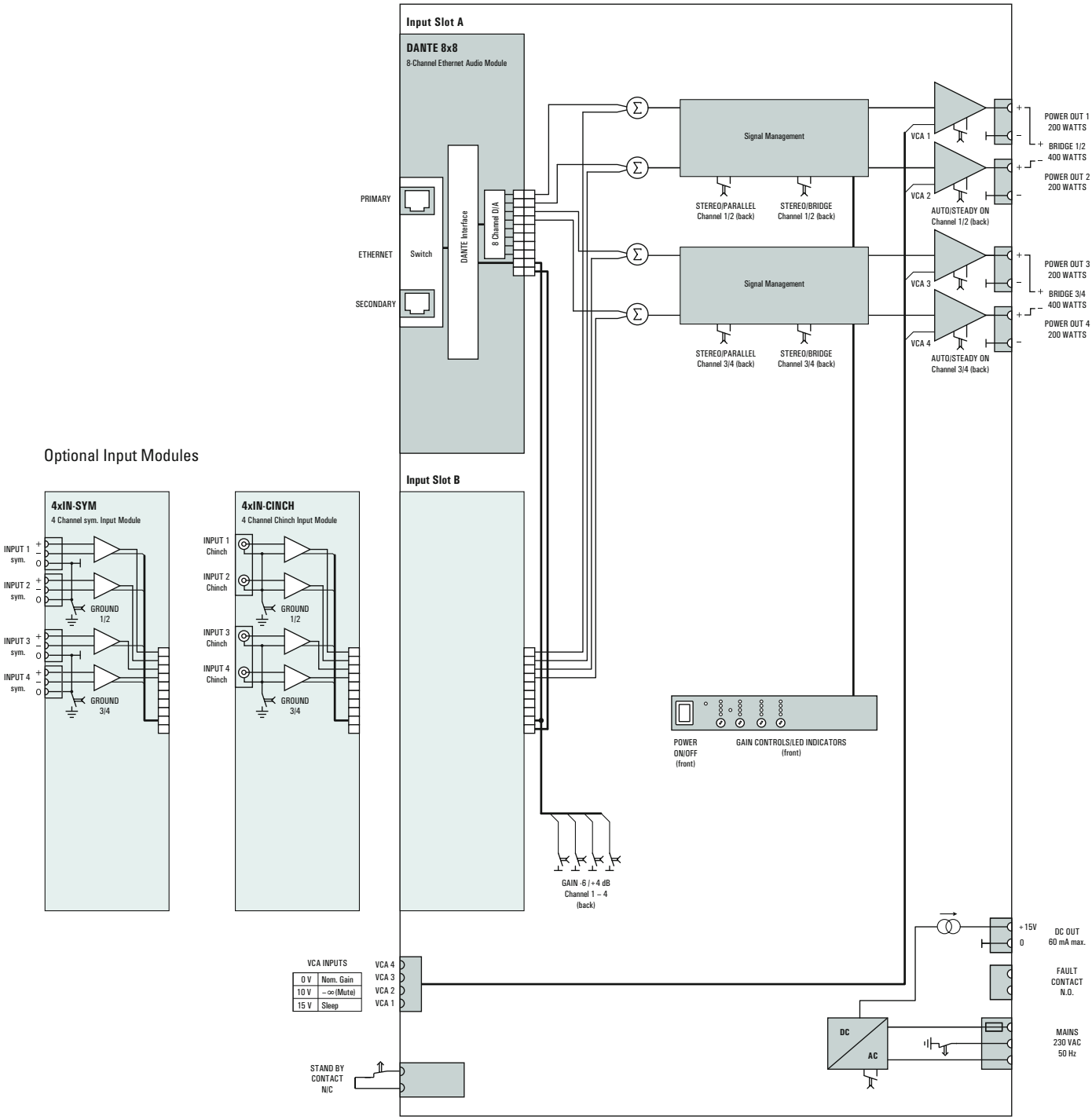
Blockschaltbild PA 4200 DANTE